USB Server Industry Isochron

Einfache Kabelverlängerung für optris PI-Serie

VORTEILE

- **Komplett USB 2.0 kompatibel**
  Datentransferrate: 1,5 / 12 / 480 mbps
  Unterstützt alle USB-Typen (Control, Bulk, Interrupt, Isochronous)
- **USB-Weiterleitung angebunden als Driver im Windows Betriebssystemkern**
  Funktion über Plug'n Play
  Unmittelbares grafisches Konfigurationswerkzeug
  Zusätzliches Werkzeug für Befehlszeile des batch-/script-kontrollierten Geräteherstellers
- **Komplette TCP/IP Unterstützung inkl. Routing und DNS**
- **Zwei unabhängige USB-Anschlüsse**
- **Versorgung über PoE oder externe Spannungsversorgung**
  Übertragung durch ungenutzte Leitungspaare (spare-pair power)
  Alternativ: Ext. Spannungsversorgung bis zu 48V DC
- **Fernkonfiguration über webbasiertes Management**
  Konfiguration der Systemparameter
- **Geprüfte Technologie von Wiesemann & Theis**

Technische Daten	
USB-Anschlüsse	2 x USB A
USB-Geschwindigkeit	480 Mbit/s
Netzwerk	10/100BaseT
Spannungsversorgung	Power over Ethernet (PoE) Klasse 3 (6,49-12,95W) oder über Schraubklemme DC 24V...48V (+/-10%)
Stromverbrauch	Ext. Versorgung (24V DC) ohne USB-Geräte: typ. 90mA Ext. Versorgung (24V DC) mit 2 USB-Geräten mit jeweils 2,5W: typ. 390mA
Umgebungstemperatur	Lagerung: -40...85°C Betrieb, nicht angereihte Montage: 0...70°C Betrieb, angereihte Montage: 0...60°C
Zulässige relative Luftfeuchtigkeit	0 - 95% (nicht kondensierend)
Gehäuse	Kompaktes Plastikgehäuse für Hutschienenmontage 105 x 75 x 22 mm
Gewicht	200 g
Lieferumfang	1x USB-Server Industry, 1x Produkt CD mit USB Port Redirector, WuTility Management Tool, Bedienungsanleitung in De/En, Stecker-Netzteil 24 VDC

Protokolle	
USB-Anschlüsse	USB 1.0 / 1.1 / 2.0 Control / Bulk / Interrupt / Isochronous
Protokolle für direkte Netzwerkverbindung	TCP/IP: Socket Zusatzprotokolle: ARP, DHCP, HTTP, PING Inventory keeping, group management

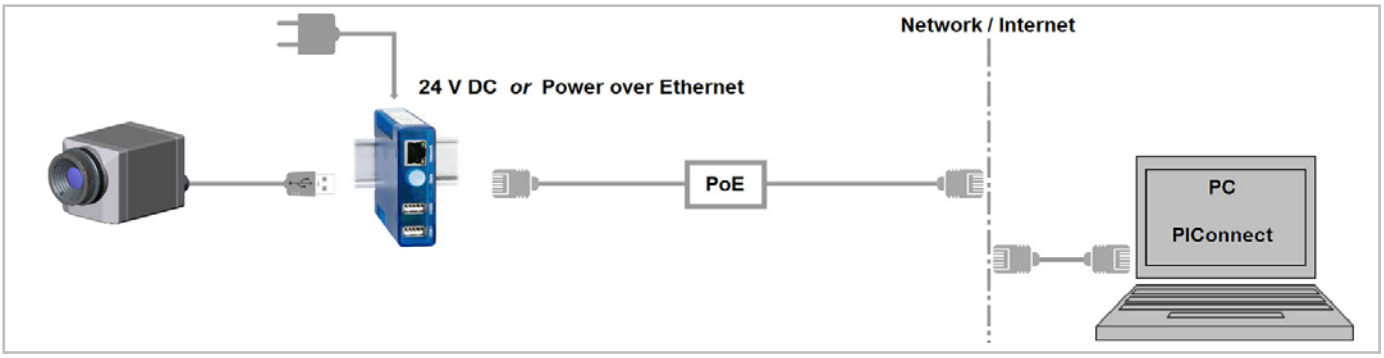

Änderungen vorbehalten
USB Server-DS-D2013-02-A

Optris GmbH • Ferdinand-Buisson-Str. 14 • 13127 Berlin • Germany
Tel.: +49 30 500 197-0 • Fax: +49 30 500 197-10
Email: sales@optris.com • Internet: www.optris.com